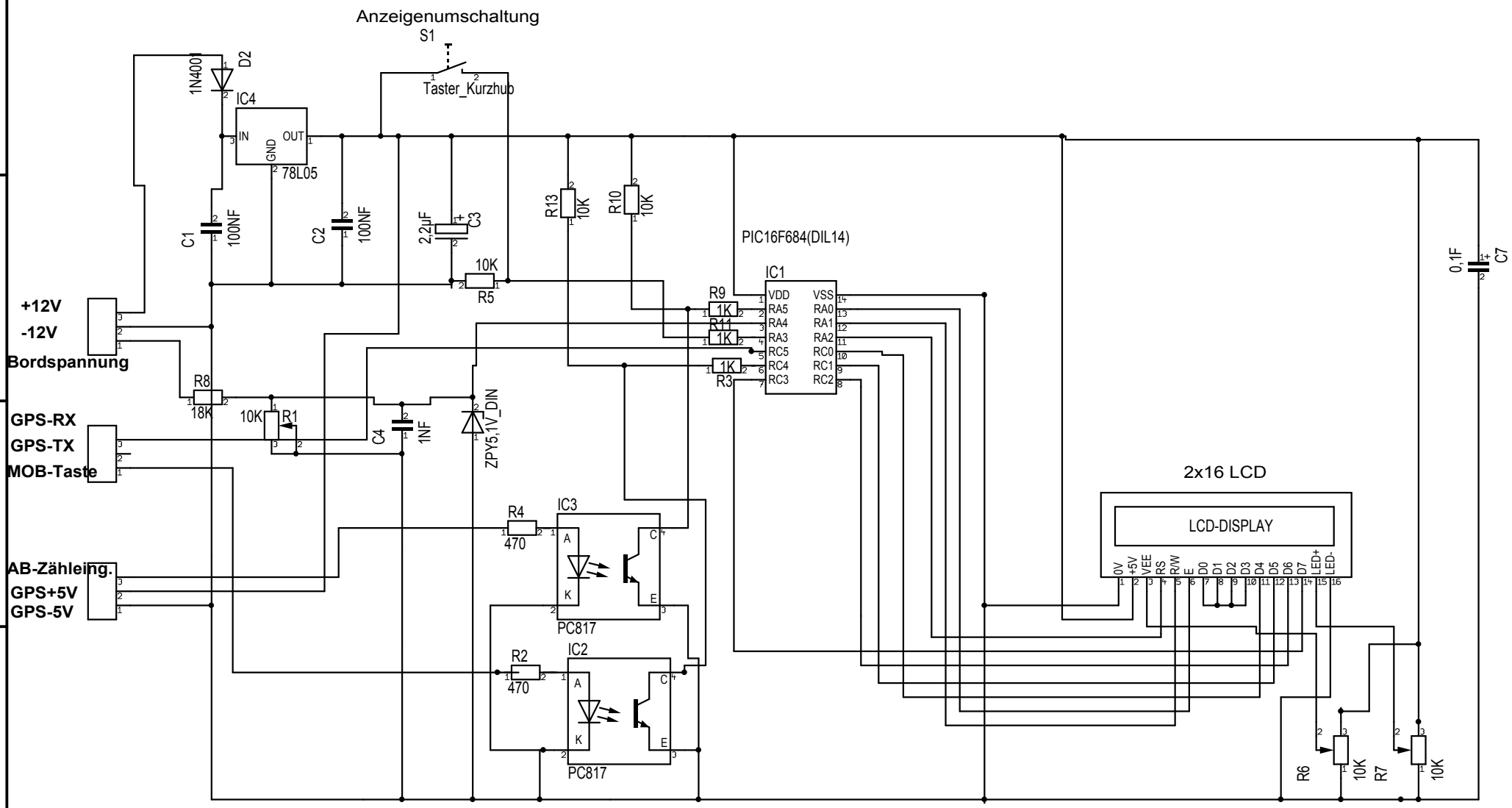

Datum: 29.05.11	Maßstab: 100,00%	Projekt: **GPS-Monitor / AB-Monitor** **MOB-Taste** **3 x Anzeige umschaltbar** **0,1V und GPS genau**	Ausgabe auf 2x16 LCD Spannungsanzeige AB Anzeige von ausgewählten Drehzahlanzeige
Name: Andreas Heger	**Andreas Heger DL5AKN**		
letzte Änderung: 16.05.11			